Light + Air
International

Kingspan Eura-R

Ventelles tout temps à volets latéraux

Fiche Produit

Idéal pour la ventilation quotidienne par tous les temps en combinaison avec l'évacuation de fumée et de chaleur

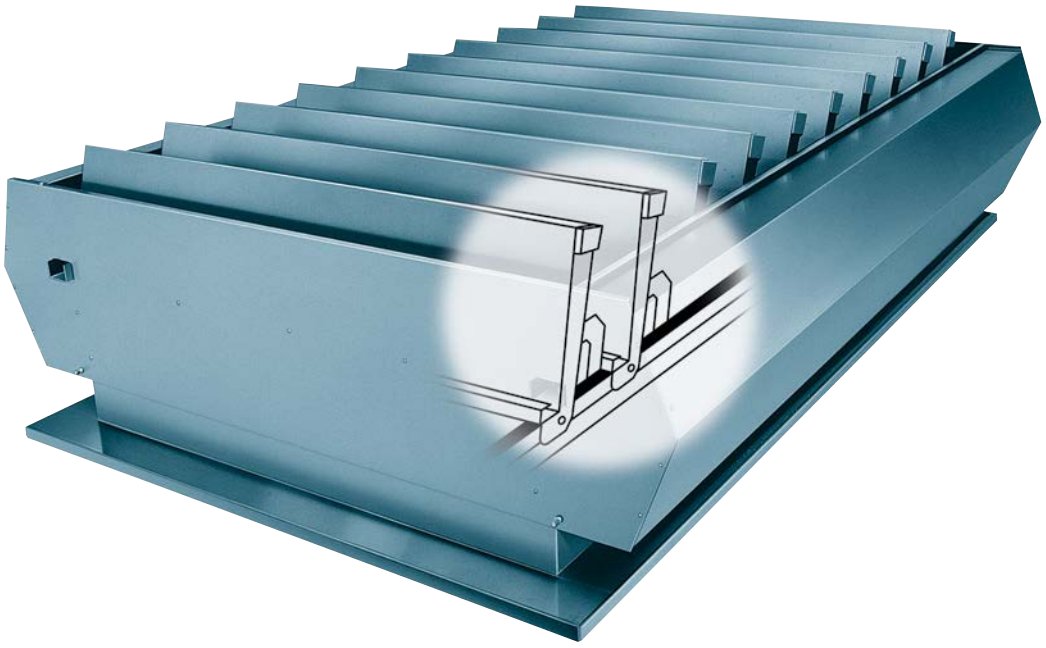

Solutions d'Eclairement Naturel
Solutions de Ventilation Naturelle
Solutions de Désenfumage Naturel
Service & Maintenance
Automatisation des Bâtiments

Description

Kingspan Eura-R est une variante de l'Eura standard équipé de volets latéraux empêchant la pénétration d'eau de pluie. L'Eura-R est donc idéal pour la ventilation courante par tous les temps. Des gouttières intégrées assurent l'évacuation contrôlée de l'eau de pluie. Tout comme l'Eura, ce produit est livrable sur mesure en diverses versions de base et de talon.

Domaines d'application : atriums, centres commerciaux, bâtiments industriels, gares ferroviaires et aéroports.

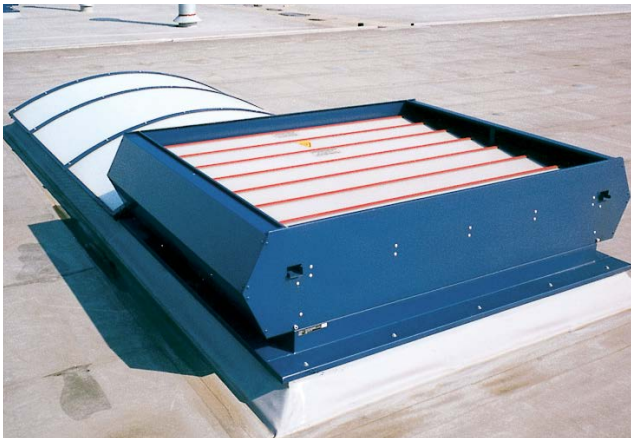

Composants

Aluminium naturel en standard (EN AW 5754) durci, résistant à l'eau de mer et à la corrosion. Roulememnt résistant à la corrosion. Etanchéité à l'air et à l'eau au moyen d'un joint longitudinal résistant aux intempéries.

Les joints d'étanchéité sont appliqués de façon à exclure tout risque de gel et à garantir l'étanchéité.

En option, L'Eura-R peut être anodisé ou thermolaqué (dans tout coloris RAL). L'Eura-R peut également être équipé de grilles anti-insectes et anti-oiseau.

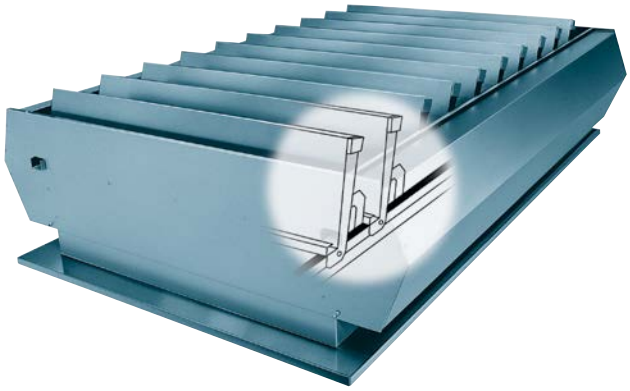

Par temps sec

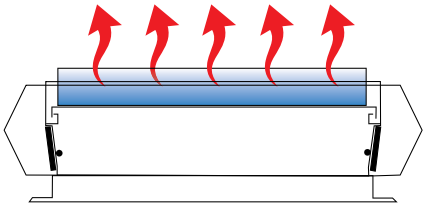

Par temps humide

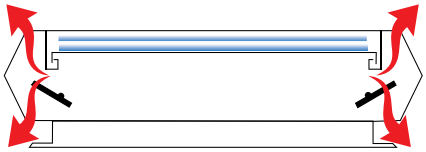

Par temps froid

Spécifications techniques

Dispositif de commande ventelles supérieures

Ventilation naturelle :

P	commande pneumatique à simple effet
P2	commande pneumatique à double effet
M	commande électrique (24 Vcc of 230 Vac)
K	commande par treuil

Désenfumage naturel selon EN 12101-2 :

PB	commande pneumatique à simple effet avec fonction incendie
P2B	commande pneumatique à double effet avec fonction incendie
PB-FS	commande pneumatique à simple effet fonction incendie à sûreté intégrée (jusqu' à 13 ventelles)
PB-M	commande pneumatique à simple effet avec fonction incendie et commande à moteur
PB-10 bar	commande pneumatique à simple effet avec déclenchement de fonction incendie à ≥ 10 bars
M24V	commande électrique 24V

Dispositif de commande volets latéraux

Ventilation naturelle :

P	commande pneumatique à simple effet
M	commande électrique (24 Vcc of 230 Vac)
K	commande par treuil

Bases

LB = base basse | HB = base haute | GHB = base haute isolée | GHB = GHB à talon isolé

Talons

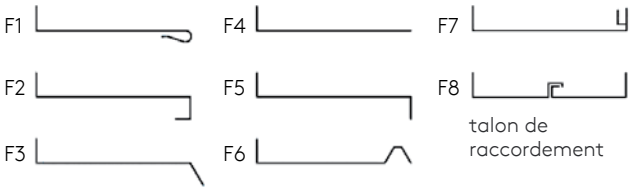

Réglementation

Le système a été testé et est certifié selon la norme EN 12101-2.

Coupe transversale (avec les volets latéraux standards ou élevés)

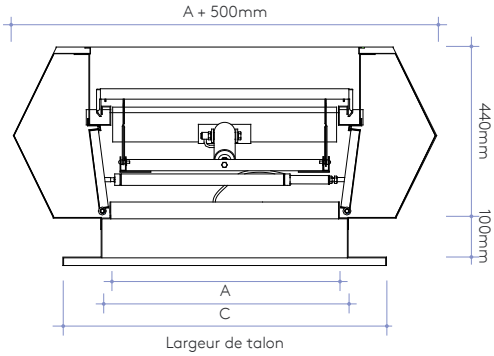

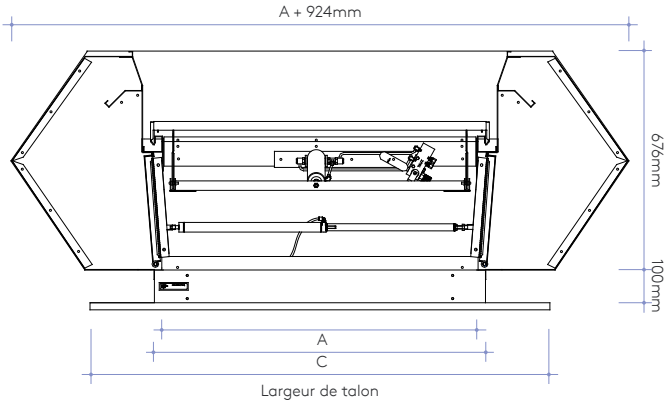

Coupe longitudinale

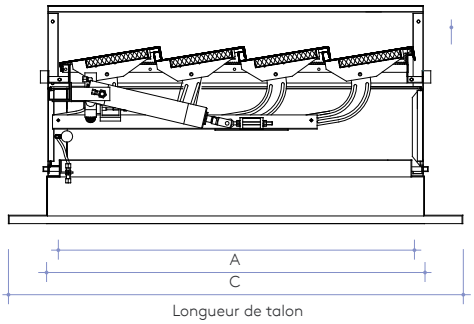

Spécifications techniques

Types de ventelles

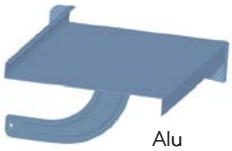
Alu

Alu-iso

Aluminium sandwich 16 mm

Isolux 8 / 16mm

Verre simple 3.3.2

Dimensions des appareils (mm)

Type LB*	Largeur (mm)	Nombre de ventelles														
		3	4	5	6	7	8	9	10	11	12	13	14	15	16	17
		Longueur (mm)														
060	600															
120	1200	700	920	1140	1360	1580	1800	2020	2240	2460	2680	2900	3120	3340	3560	3780
180	1800															
GHB	Largeur	Longueur (mm)														
060	600															
120	1200	720	940	1160	3180	1600	1820	2040	2260	2480	2700	2920	3140	3360	3580	3800
180	1800															
HB	Largeur	Longueur (mm)														
060	640															
120	1240	760	980	1200	1420	1640	1860	2080	2300	2520	2740	2960	3180	3400	3620	3840
180	1840															

* LB 14 jusqu'à et y compris 17 ventelles sur demande: applicable en fonction de la situation de montage. Des tailles intermédiaires possibles.

Coefficient aéraulique Aa (SUE)

Type		Nombre de ventelles														
		3	4	5	6	7	8	9	10	11	12	13	14	15	16	17
060	LB	0,26	0,35	0,43	0,52	0,60	0,68	0,76	0,84	0,93	1,01	1,10	1,18	1,26	1,35	1,45
	GHB	0,27	0,36	0,44	0,52	0,60	0,69	0,77	0,85	0,94	1,02	1,10	1,19	1,27	1,35	1,46
	HB	0,31	0,40	0,48	0,57	0,66	0,75	0,84	0,93	1,02	1,10	1,19	1,28	1,37	1,46	1,57
120	LB	0,53	0,69	0,86	1,03	1,20	1,36	1,52	1,69	1,89	2,06	2,23	2,39	2,57	2,73	2,91
	GHB	0,54	0,71	0,88	1,04	1,21	1,38	1,54	1,71	1,90	2,07	2,24	2,41	2,58	2,75	2,92
	HB	0,59	0,77	0,94	1,11	1,28	1,45	1,62	1,80	2,00	2,17	2,35	2,52	2,70	2,87	3,05
180	LB	0,79	1,05	1,29	1,54	1,79	2,04	2,33	2,58	2,84	3,08	3,34	3,60	3,85	4,10	4,42
	GHB	0,82	1,07	1,32	1,56	1,81	2,06	2,35	2,60	2,86	3,11	3,36	3,62	3,87	4,12	4,45
	HB	0,88	1,14	1,39	1,65	1,90	2,16	2,45	2,71	2,97	3,23	3,49	3,74	4,00	4,26	4,59

Valeurs C_v indiquées à la hauteur de costière 350 mm.

Spécifications techniques

Surface géométrique volets latéraux (m²)

Type		Nombre ventelles supérieures														
		3	4	5	6	7	8	9	10	11	12	13	14	15	16	17
Normal	LB/HB/GHB	0,27	0,35	0,43	0,52	0,60	0,68	0,76	0,85	0,93	1,01	1,09	1,17	1,26	1,34	1,42
Elevé	LB/HB/GHB	0,45	0,59	0,73	0,87	1,01	1,15	1,29	1,42	1,56	1,70	1,84	1,98	2,12	2,26	2,39

Poids par appareil (kg)

Type	Nombre de ventelles														
	3	4	5	6	7	8	9	10	11	12	13	14	15	16	17
060	30	36	42	46	50	53	57	61	65	68	71	76	80	84	88
120	45	52	59	64	71	75	82	87	94	98	104	109	115	120	126
180	58	66	74	82	90	97	105	113	121	128	134	143	151	160	168

Exemple de désignation du type: 180-10 Eura-R/GHB/M24V/F5 signifie : ventelles Eura-R avec une largeur de 1800 mm et une longueur de 2260 mm (10 ventelles), une haute base isolée; motorisation en 24V; talon F5

Exemples de réalisations

INTERNATIONAL

Kingspan Light + Air
E: kla.international@kingspan.com
www.kingspanlightandairinternational.com

Pour l'offre de produits sur d'autres marchés, veuillez contactez votre représentant local ou visitez www.kingspanlightandair.com

On a veillé à ce que le contenu de cette publication soit exact, mais Kingspan Limited et ses filiales n'assument aucune responsabilité pour les erreurs ou pour des informations jugées trompeuses. Des suggestions ou une description de l'utilisation finale ou de l'application de produits ou des méthodes de travail et sont pour d'information seulement et Kingspan Limited et ses filiales n'assument aucune responsabilité à cet égard.

Kingspan_Eura-R_Fiche Produit_FR-INT

01/2019