Light + Air
International

Kingspan Lumera

Châssis ouvrant d'aération et désenfumage naturel architectural

Fiche Produit

Ouvrant de toiture certifié de forme multiple

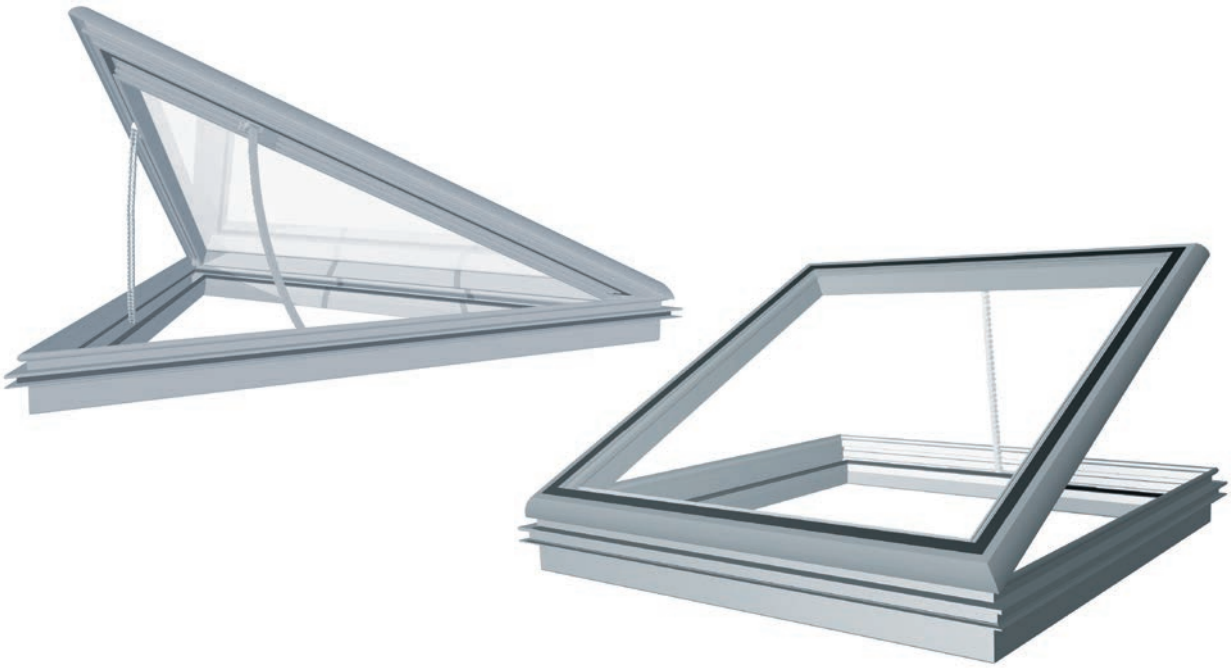

Solutions d'Eclairement Naturel
Solutions de Ventilation Naturelle
Solutions de Désenfumage Naturel
Service & Maintenance
Automatisation des Bâtiments

Description

Kingpsan Lumera est un châssis ouvrant architectural de très grande qualité. Une fenêtre à charnière supérieure aux profils élancés, dont le dispositif de commande est dissimulé dans le châssis. Le Lumera a été spécialement développé pour les verrières.

Le Lumera est souvent utilisé dans les atriums des aéroports, des hôpitaux, des centres commerciaux et des musées.

Versions

Le Lumera est aussi un ouvrant de ventilation qui peut être intégré dans une verrière d'angle compris entre 0 et 30°. L'angle d'ouverture du châssis par rapport à la construction de base peut varier jusqu'à 70° au maximum. De ce fait, le Lumera convient aussi bien pour la ventilation courante que pour le désenfumage naturel.

Le Lumera est constitué de profils en aluminium à rupture de pont thermique, d'où sa valeur d'isolation élevée. Bien que le Lumera soit le plus souvent doté d'un double-vitrage isolant, il est également possible d'opter pour un vitrage non isolé ou un autre remplissage de panneau (sur demande). La livraison, la mise en place et le masticage du panneau (de verre ou autre) peuvent être effectués sur place par des tiers ou en usine par Kingspan Light+Air.

Le Lumera a été conçu avec le souci du détail et il convient donc extrêmement bien dans les bâtiments devant satisfaire à de très hautes exigences sur le plan esthétique. Il est notamment pourvu d'un dispositif de commande dissimulé et de fixations spéciales pour le verre. En option le Lumera peut être anodisé ou thermolaqué (tout coloris RAL).

Spécifications techniques

Formes

En dehors de la forme rectangulaire standard, le Lumera est disponible en triangle ou en trapèze.

Dimensions et spécifications :

- hauteur : 300 à 2 000 mm
- largeur : 700 à 3 000 mm
- surface : maximum 3,5 m^2
- épaisseur du vitrage : maximum 37 mm
- verre : avec cadre en retrait
- poids du verre : maximum 55 kg/m^2
- joint en verre: joint d'étanchéité de silicone

  garnitures d'étanchéité : système double à caoutchoucs EPDM sur le pourtour
- hauteur totale de profil : 169 mm

Dispositif de commande

L'ouverture et la fermeture du Lumera sont assurées par un ou deux boîtiers à chaîne. La commande peut être équipée d'un dispositif de sécurité positive sur accumulateurs ou via la boîte de contrôle. Il est possible d'opter pour un vérin en 230 Vac. Des ressorts à gaz peuvent venir renforcer les moteurs.

Talons

L'épaisseur standard du talon est de 28 mm ; la hauteur peut varier à volonté. Il existe deux largeurs de talon standard : 30 et 50 mm. Des talons spécifiques peuvent être réalisés à la demande des clients.

Résultats d'essais

- Certifié EN 12101-2 : $B300_{30}$, Re1000, WL3000
  - Type M24V: SL500, T(00) ≤ 2,43 m^2
    SL250, T(00) > 2,43 m^2 et ≤ 3,5 m^2
    SL250, T(-15)
- Certifié conforme NF S 61937-1 et NF S 61937-7
- Valeur U système = 1,2 - 1,3 W/m^2K suivant EN 10077-2 (suivant dimensions et exécution)
- Perméabilité à l'air : EN 1026 : 600 Pa, EN 12207 : classe 3
- Étanchéité à l'eau : EN 1027 : 600 Pa, EN 12208 : classe 9A
- Lumera a été testé aérodynamiquement sans influence du vent de travers - C_{v0}.
- L'utilisation d'un contrôle dépendant du vent est une condition.

Kingspan Lumera a été testé acoustiquement dans les compositions de verre suivantes.

L'indice d'affaiblissement acoustique pondéré (R_w) et classe de transmission sonore (STC) :

Type de panneau	R_w, (C), (Ctr) en dB	STC	Poids du panneau (kg/m^2)
Vitrage isolant 8-15-5.5.2 avec optilam	38 (-2), (-4)	38	45
Vitrage isolant 8-15-5.5.2 avec optiphon (acoustique)	40 (-2), (-4)	40	45

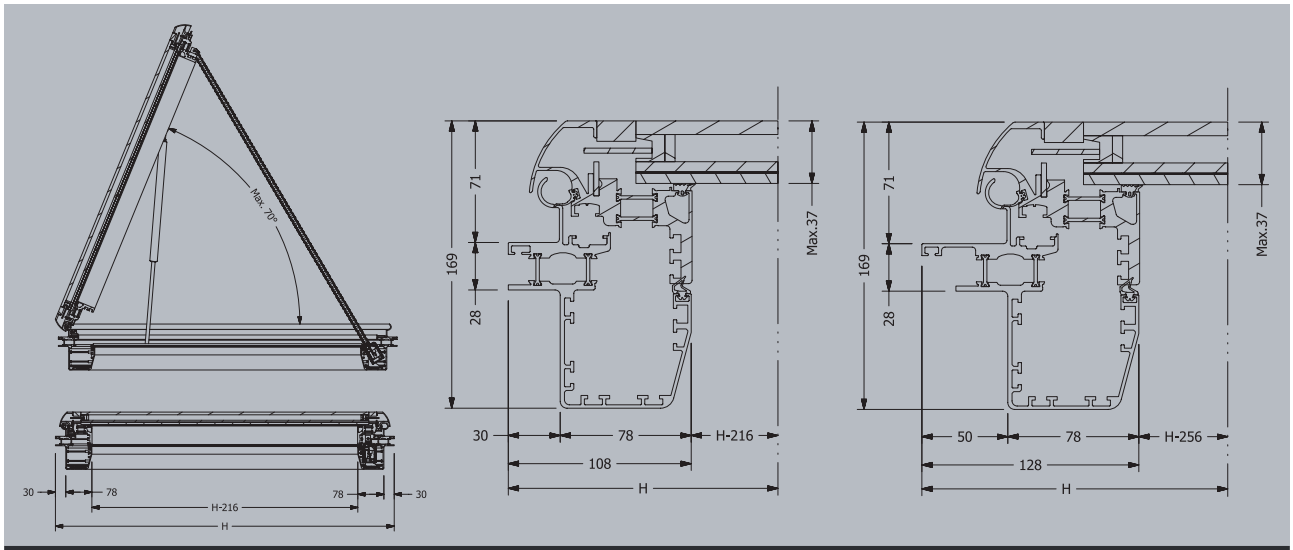

Vue en coupe

INTERNATIONAL

Kingspan Light + Air
E: kla.international@kingspan.com
www.kingspanlightandairinternational.com

Pour l'offre de produits sur d'autres marchés, veuillez contactez votre représentant local ou visitez www.kingspanlightandair.com

On a veillé à ce que le contenu de cette publication soit exact, mais Kingspan Limited et ses filiales n'assument aucune responsabilité pour les erreurs ou pour des informations jugées trompeuses. Des suggestions ou une description de l'utilisation finale ou de l'application de produits ou des méthodes de travail et sont pour d'information seulement et Kingspan Limited et ses filiales n'assument aucune responsabilité à cet égard.

Kingspan_Lumera_Fiche Produit_FR-INT

01/2019